SLIM 25

Este perfil a una cara es muy popular y firme. Puede ser montado en la pared o se puede colgar del techo y es muy utilizado en la decoración del hogar, tiendas y oficinas.

PERFIL

Este perfil es muy utilizado en la decoración del hogar, tiendas y oficinas.
Este marco a una cara se puede montar en la pared o colgar del el techo.

Slim 25

Plata
55 01 15

Negro
55 01 16

Blanco
55 01 17

Ventajas

- *Marco textil firme*
- *Dos opciones de montaje del bastidor*
- *Usar estabilizadores por encima de 2 metros*

Slim 25

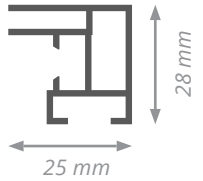

Guía para estabilizadores

Dependiendo del tamaño del marco, se pueden agregar varios estabilizadores para asegurar la estabilidad del mismo. En el capítulo 3 se incluye más información sobre los estabilizadores.

Medida marco	Estabilizadores
< 2 metros	0
2 - 2,5 metros	1 recomendado
2,5 - 4 metros	1 necesario
4 - 5 metros	2 recomendado
5 - 6,5 metros	2 necesario
6,5 - 7,5 metros	3 recomendado
7,5 - 9 metros	3 necesario

Ociones de los estabilizadores

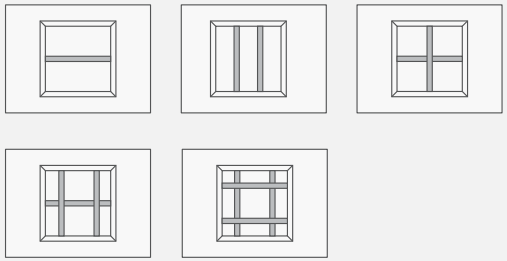

MARCOS GRANDES

Los marcos textiles de gran tamaño son desmontados y empaquetados en plano. Una vez los reciba, conecte fácilmente los perfiles como se ilustra a continuación para montarlos. Para asegurar la estabilidad en marcos de gran tamaño, se pueden agregar estabilizadores.

Conectar el marco

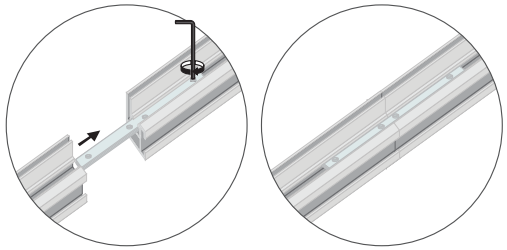

Añadir estabilizadores

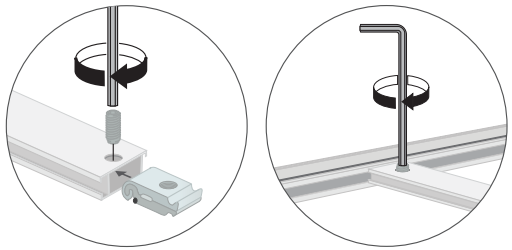

APLICACIÓN

El perfil Slim 25 se monta en la pared colocando los soportes murales recomendados debajo del marco o taladrando directamente el perfil en ésta. Se puede colgar del techo usando el soporte de techo recomendado.

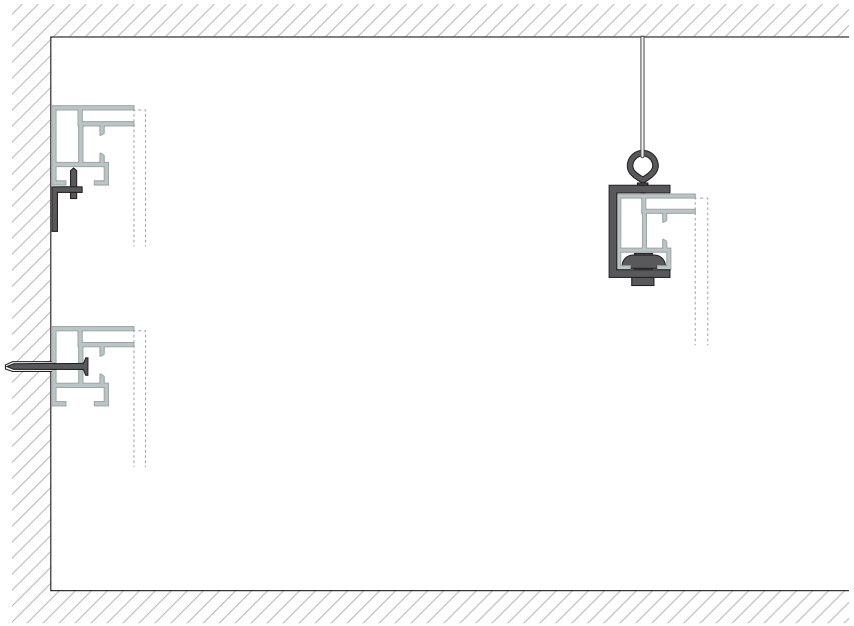

Pared Techo

Accesorios

Cierre Simple
55 10 01

Cierre Estabilizador
55 10 03

Set Extensión Eco/Simple
55 10 11

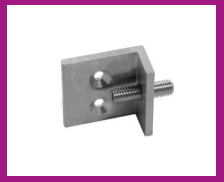

Soporte Pared Simple
55 10 50

Soporte Pared Fuerte
55 10 51

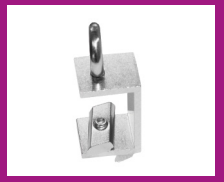

Sujeción Techo Fina
55 10 55

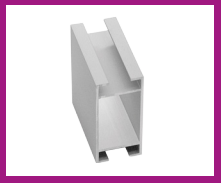

Estabilizador 43
55 01 90

Cable de Suspensión
55 10 57

SLIM 25

1

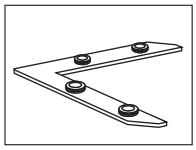

FK-0214

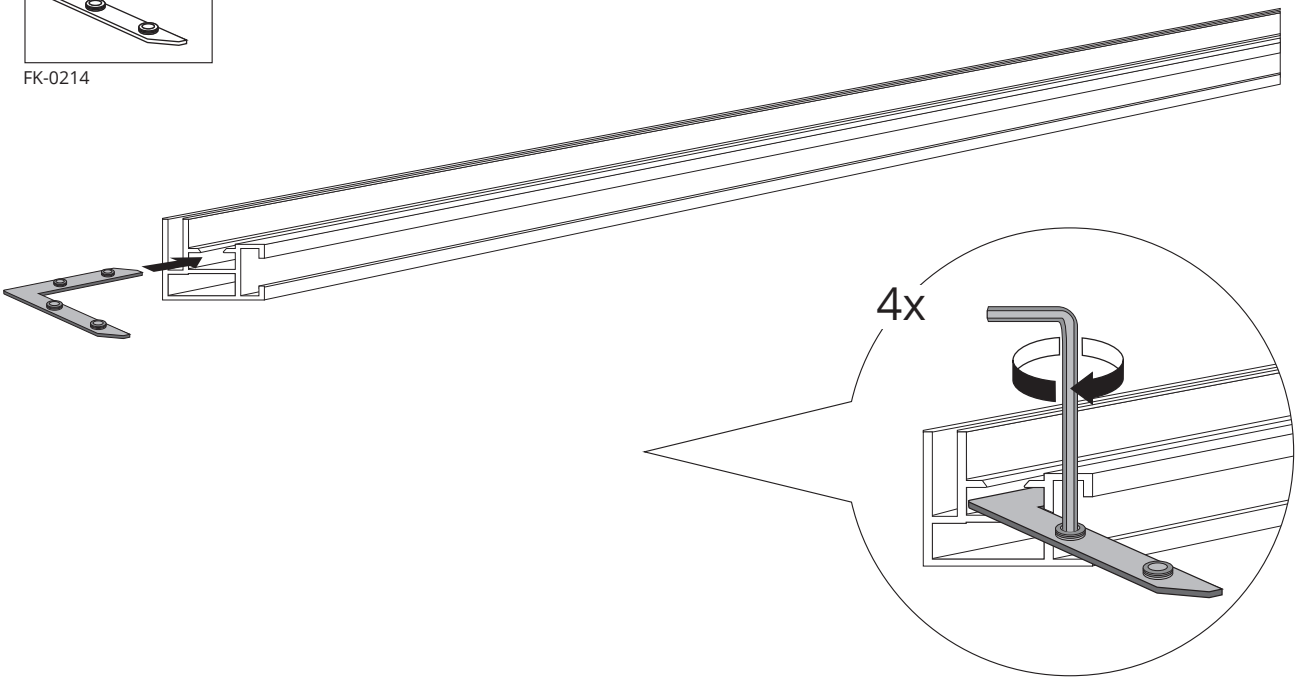

2

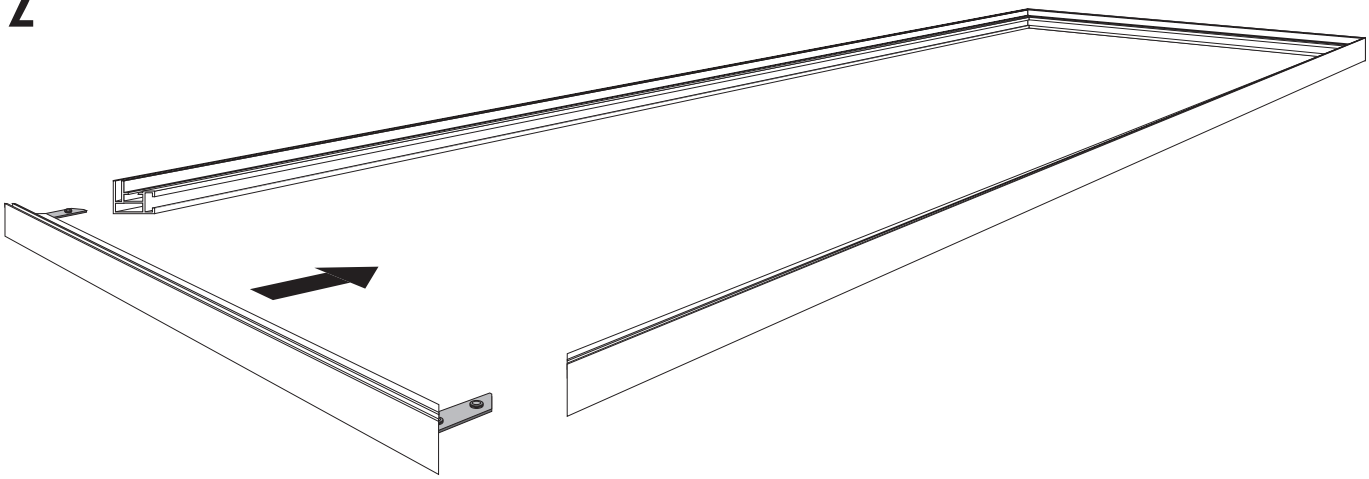

OPTION FOR EXTENSION

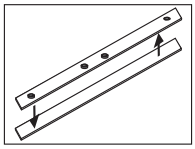

FK-0510

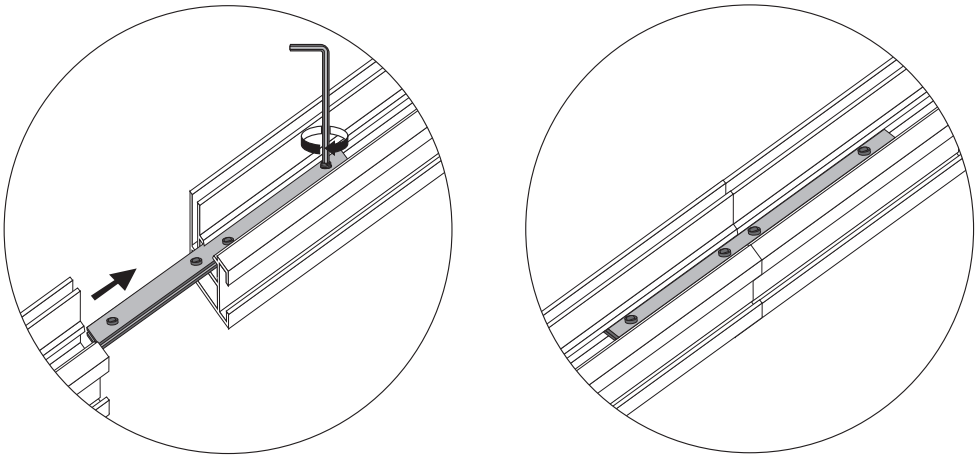

3

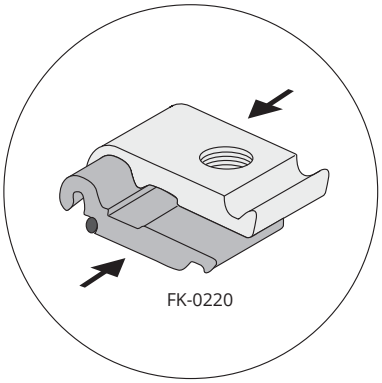

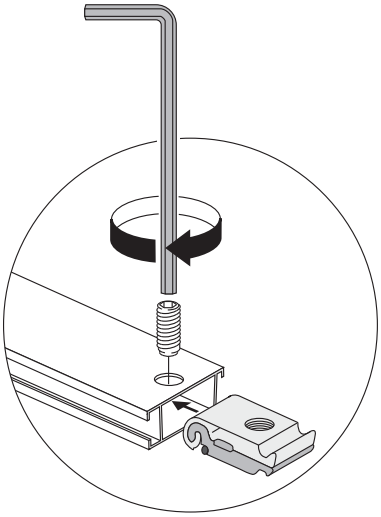

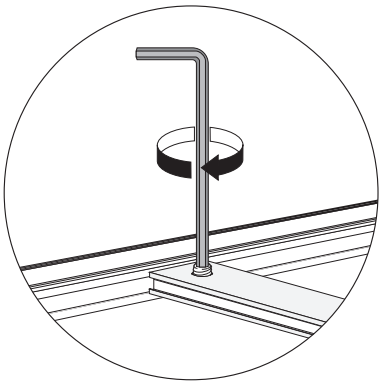

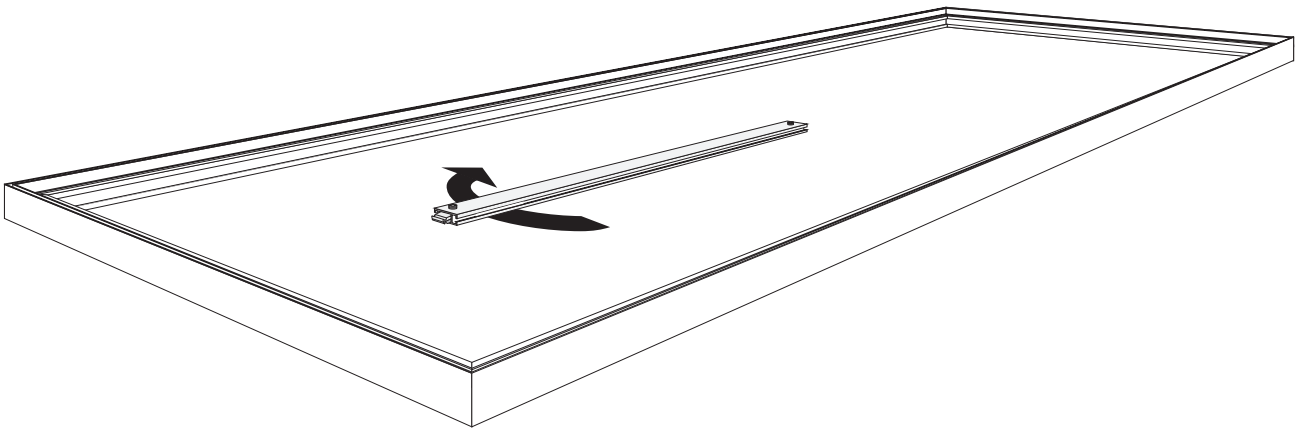

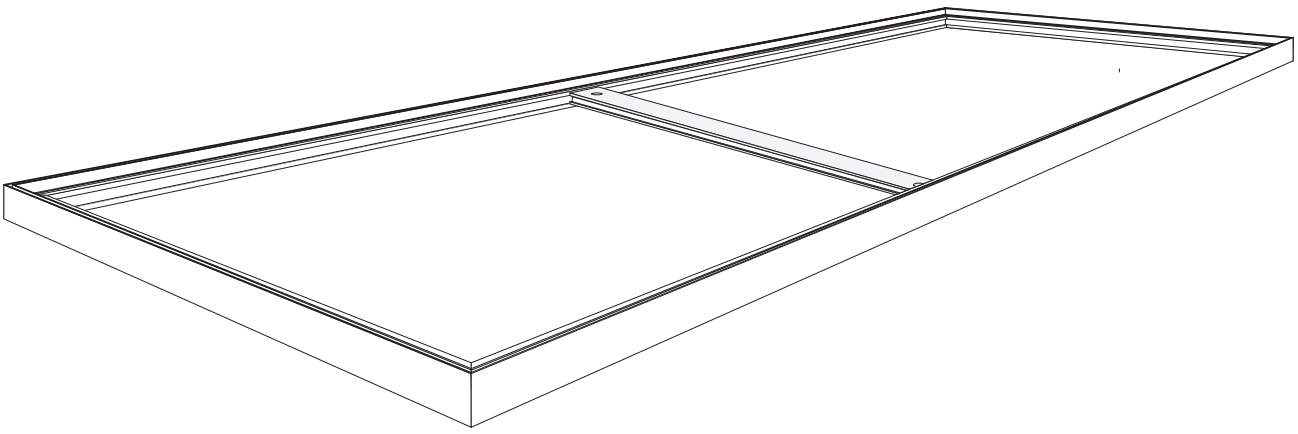

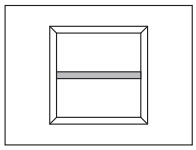
Option 1

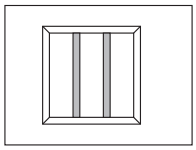
Option 2

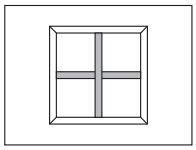
Option 3

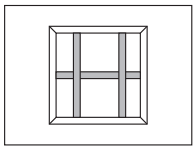
Option 4

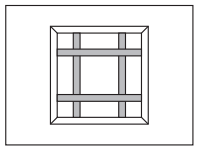
Option 5

4

OPTION 1

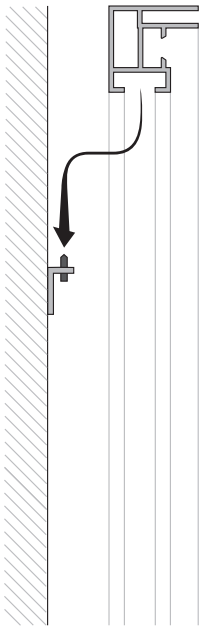

FK-0400

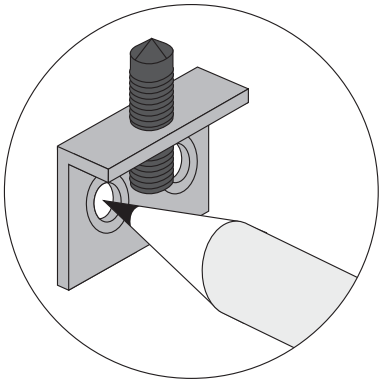

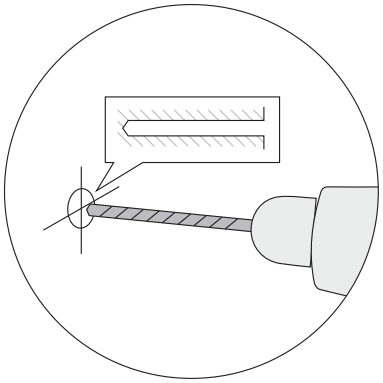

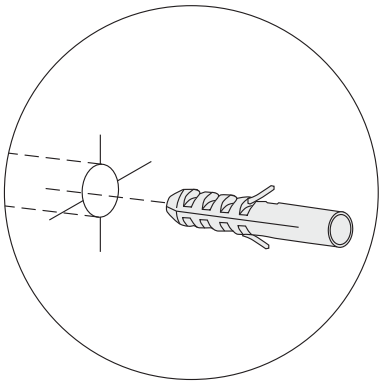

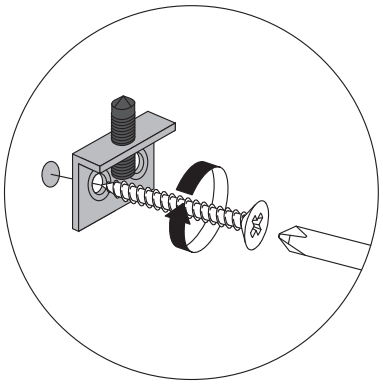

OPTION 2

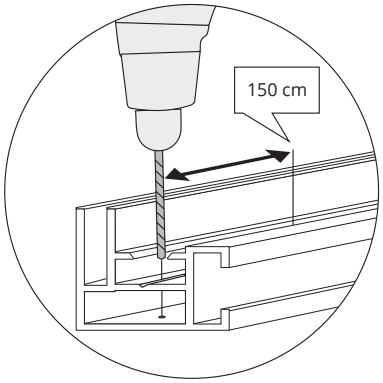

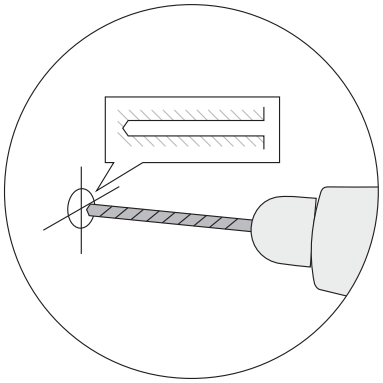

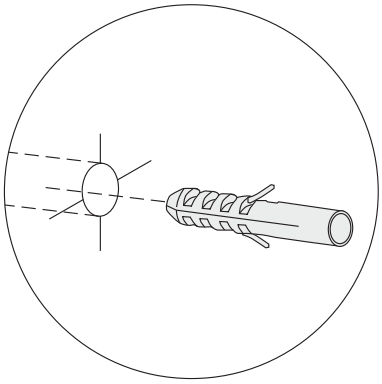

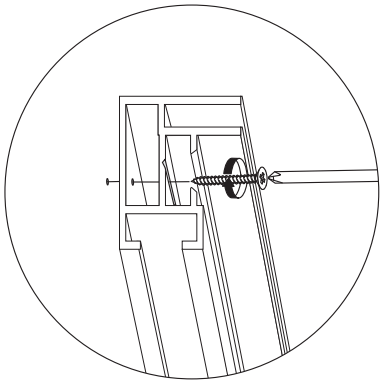

OPTION CEILING MOUNT

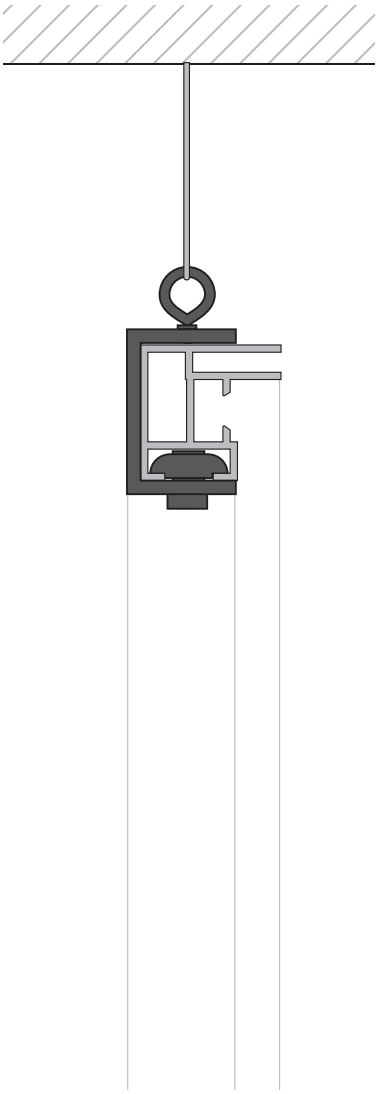

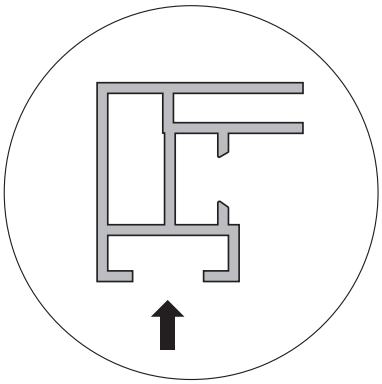

FK-0300

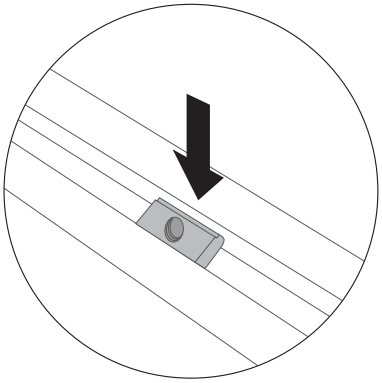

FK-0420

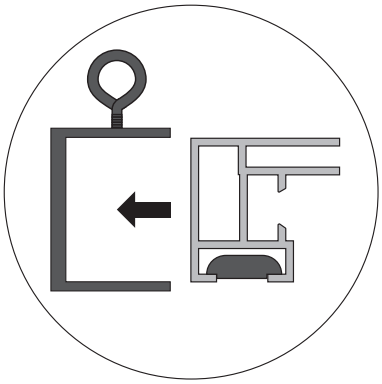

FK-0420

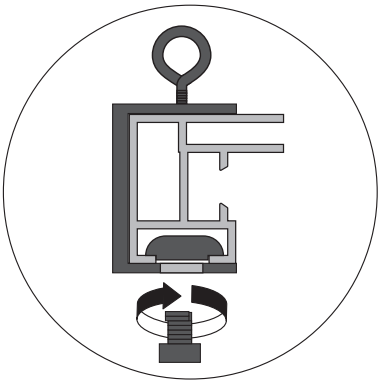

FK-0420

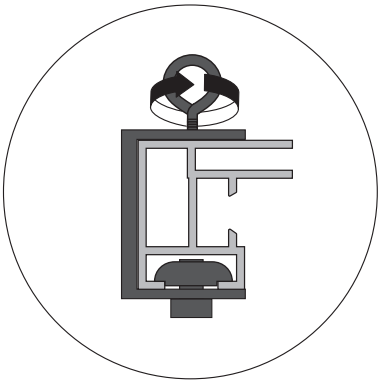
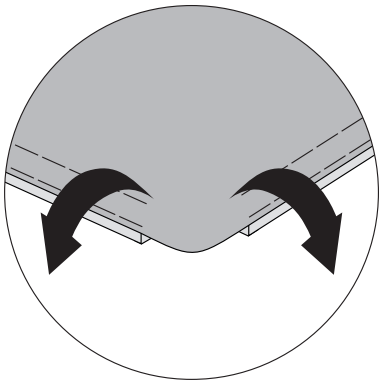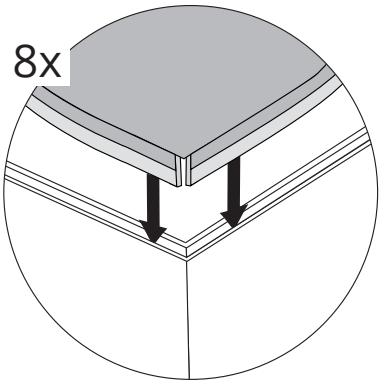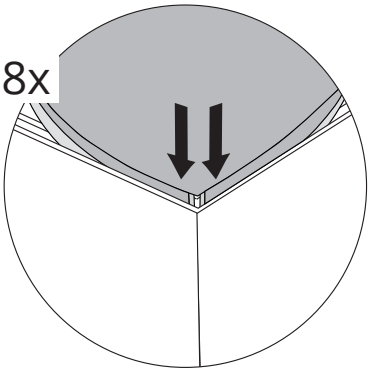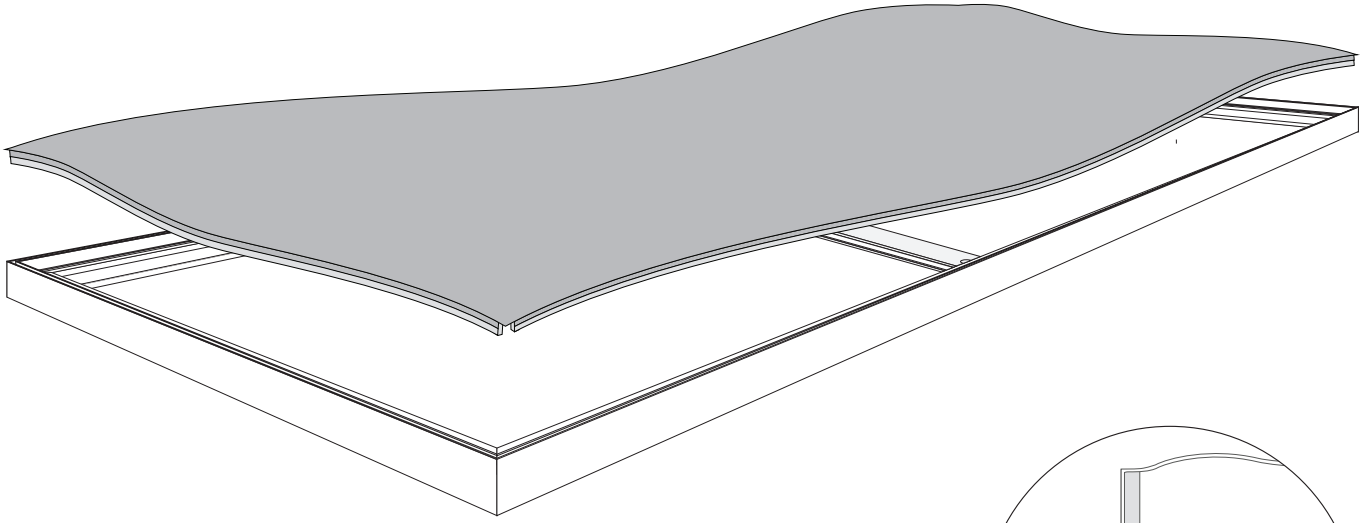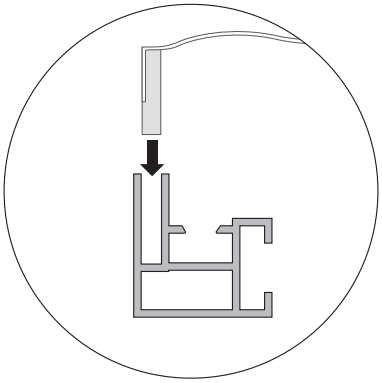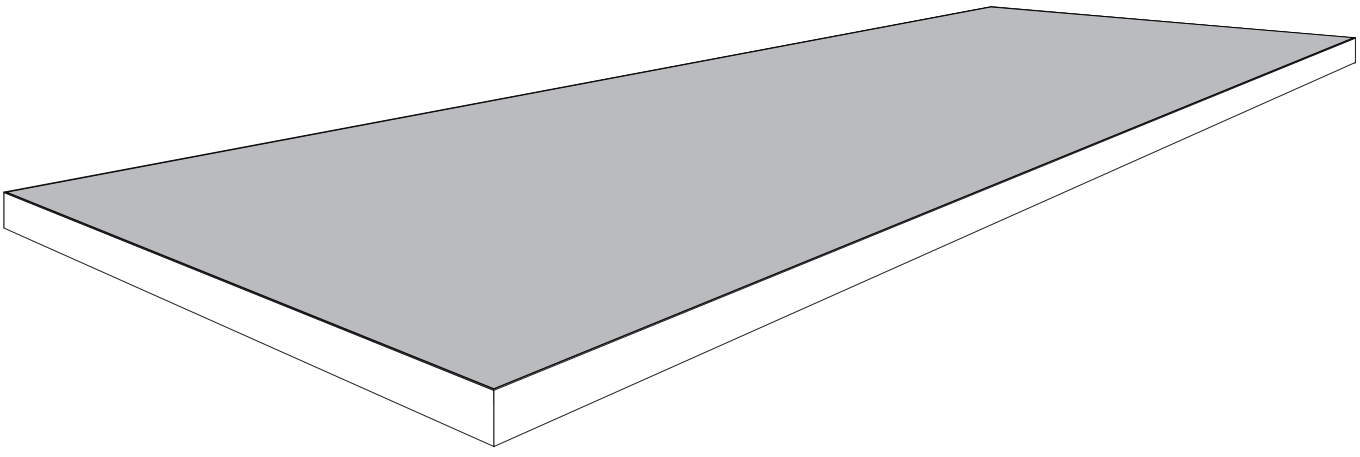
5