Double 44

Marco textil 2 caras

- **550130** Closed plata / **550125** Open plata
- **550131** Closed negro / **550126** Open negro
- **550132** Closed blanco / **550127** Open blanco

Especificaciones

Profundidad: 44 mm.

Tipo de marco: marco textil de doble cara.

Montaje: mural, independiente y al techo.

Colores: plata, negro, blanco.

Posibilidad de estabilizadores: sí.

Sobre el Double 44

Este robusto perfil es nuestro perfil de doble cara más popular. Se puede utilizar montado en la pared, independiente y suspendido.

Ventajas

✓ El marco textil más vendido.

✓ Adecuado para grandes formatos.

✓ Combina perfil cerrado y abierto.

✓ Tres colores estándar.

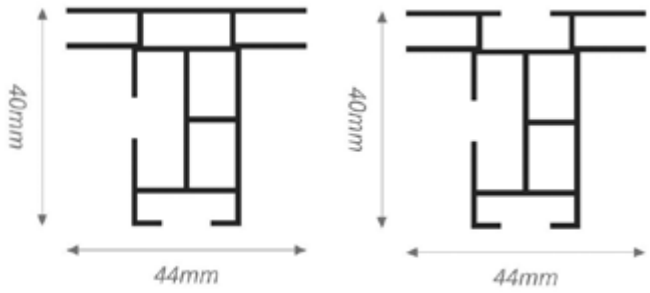

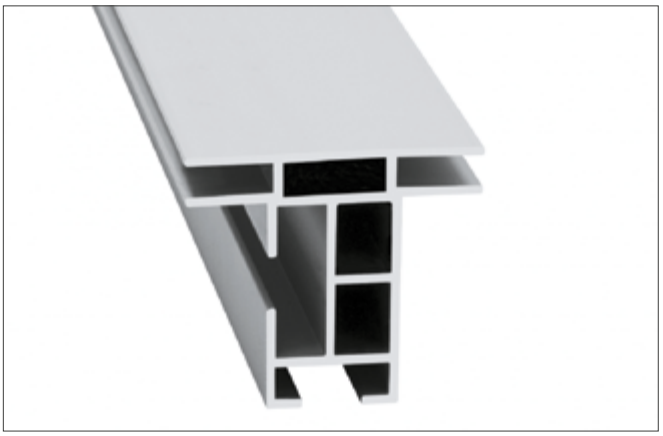

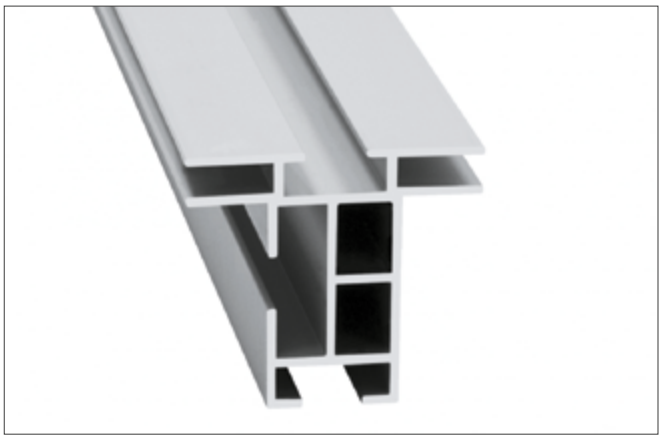

Montaje

Independiente

Marco independiente con textil en ambos lados.

Fijados al techo

Marcos suspendidos del techo. Tanto en horizontal como en vertical.

Acabados

Cerrado

Un acabado uniforme. Si se desea, se pueden taladrar agujeros en el perfil para poder fijar accesorios.

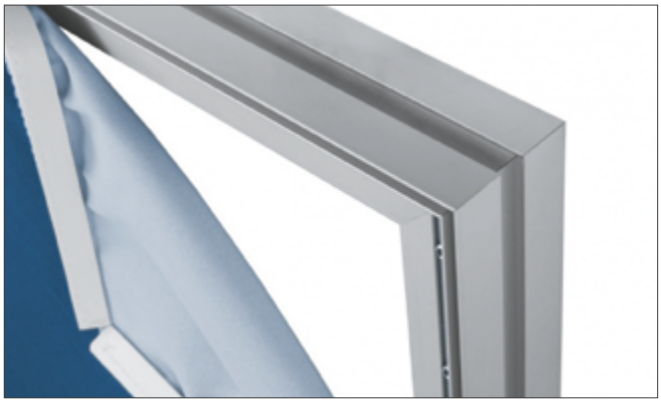

Abierto

La ranura exterior facilita el uso de accesorios.

Estabilizadores

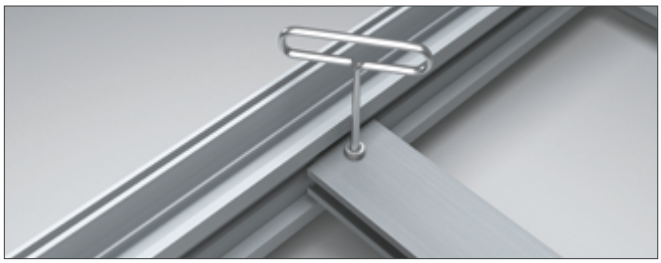

Estabilizadores

Para garantizar la estabilidad del armazón, deben colocarse estabilizadores en el mismo. De este modo, la construcción es robusta.

Accesorios recomendados

Cierres

55 10 02
Cierre fuerte

55 10 14
Cierre fuerte corto

55 10 07
Cierre flexible

55 10 03
Cierre estabilizador

Sets extensión

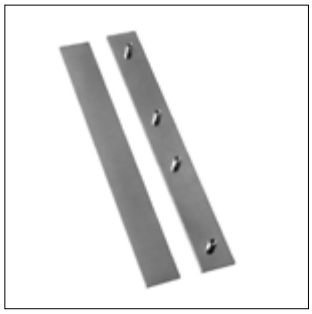

55 10 10
Set extensión fuerte

Sets pies soporte

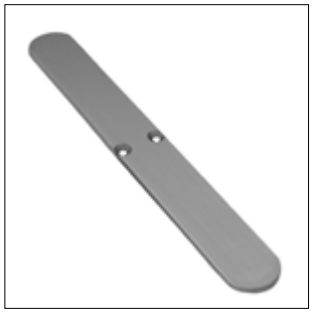

55 10 20
Set soporte simple

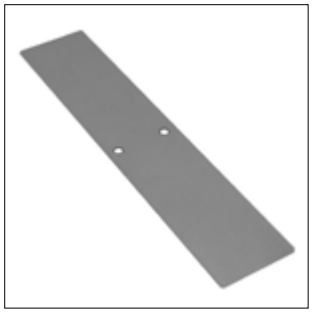

55 10 21/22/23
Set soporte fino

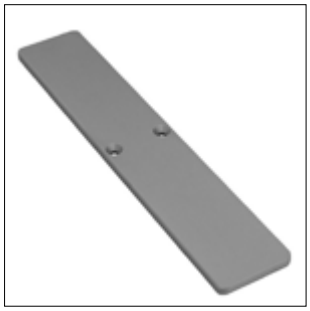

55 10 34
Set soporte fino bisel

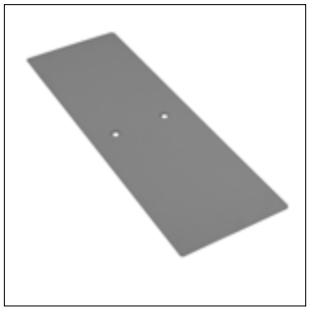

55 10 31/32/33
Set soporte fuerte

Conectores

55 10 61
Conector ángulo 90º

55 10 60
Conector ángulo 135º

55 10 59
Conector ángulo 150º

55 10 62
Conector ángulo 180º

Estabilizadores

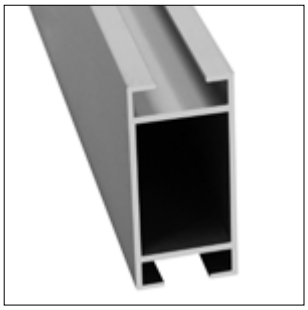

55 01 90
Estabilizador 43

Soportes techo

55 10 54
Soporte techo

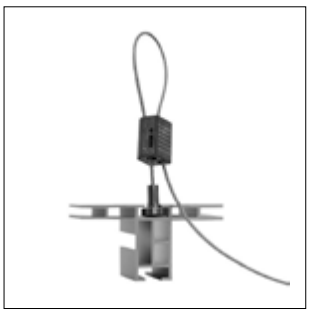

55 10 57
Cable de suspensión

1

DOUBLE 44 CLOSED

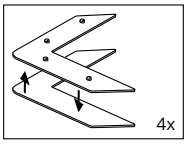

FK-0200

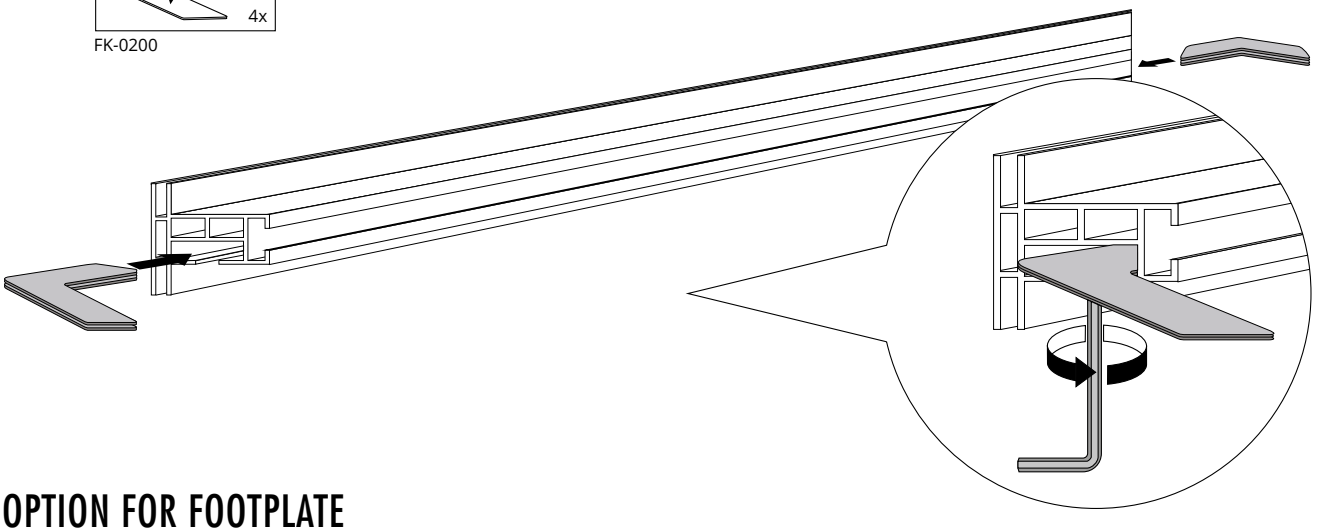

OPTION FOR FOOTPLATE

Down facing frame is the Double 44

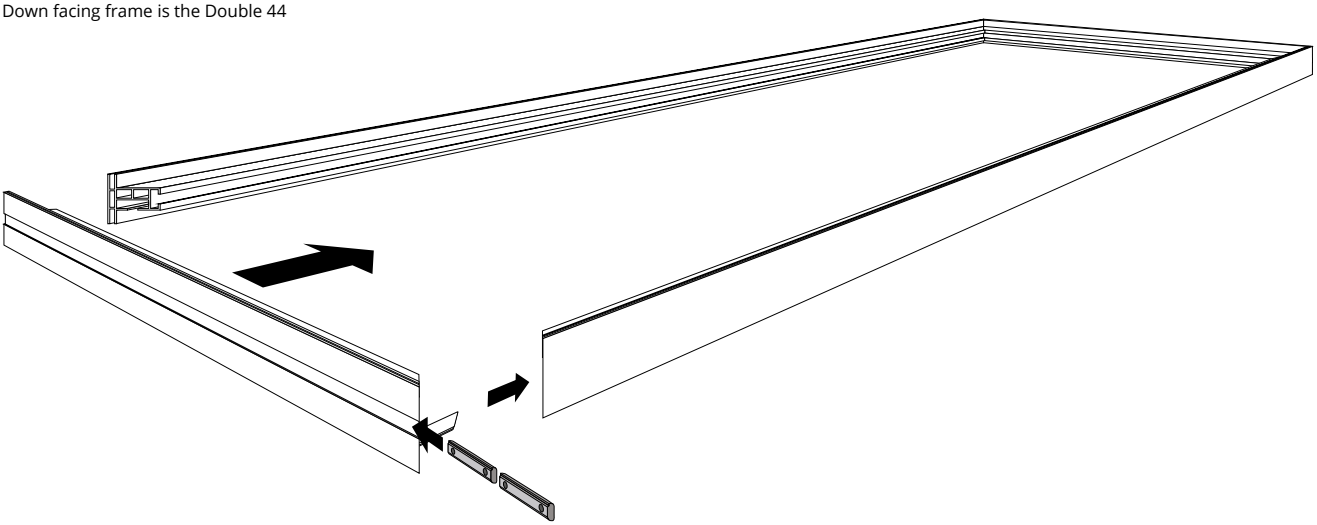

OPTION FOR EXTENSION

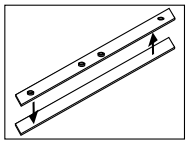

FK-0500

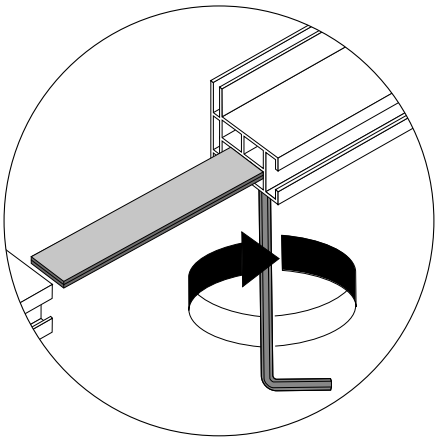

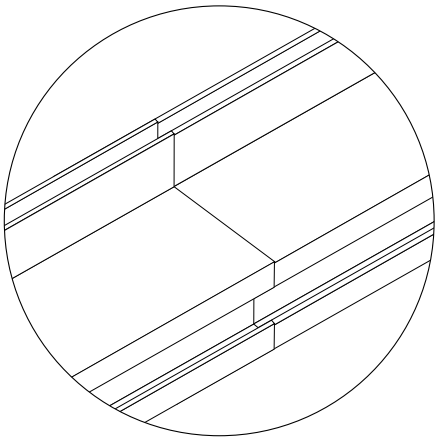

2

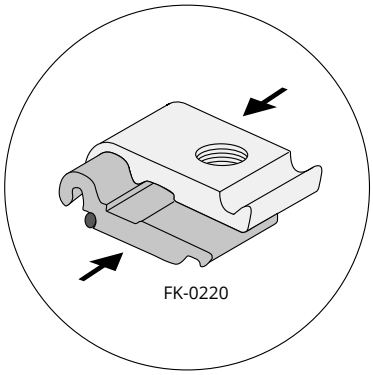

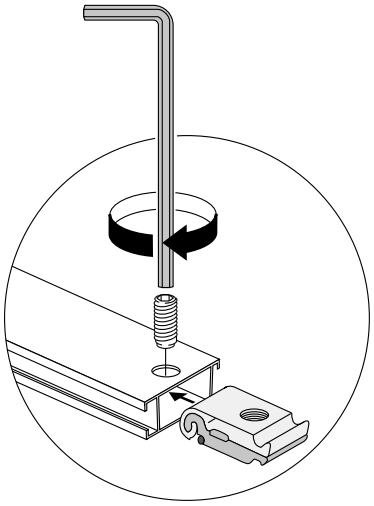

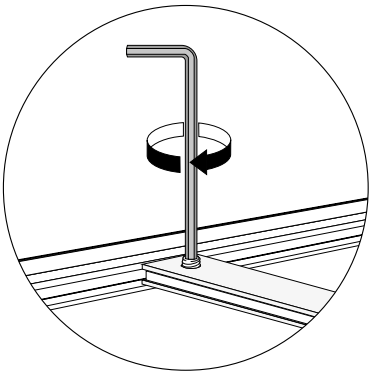

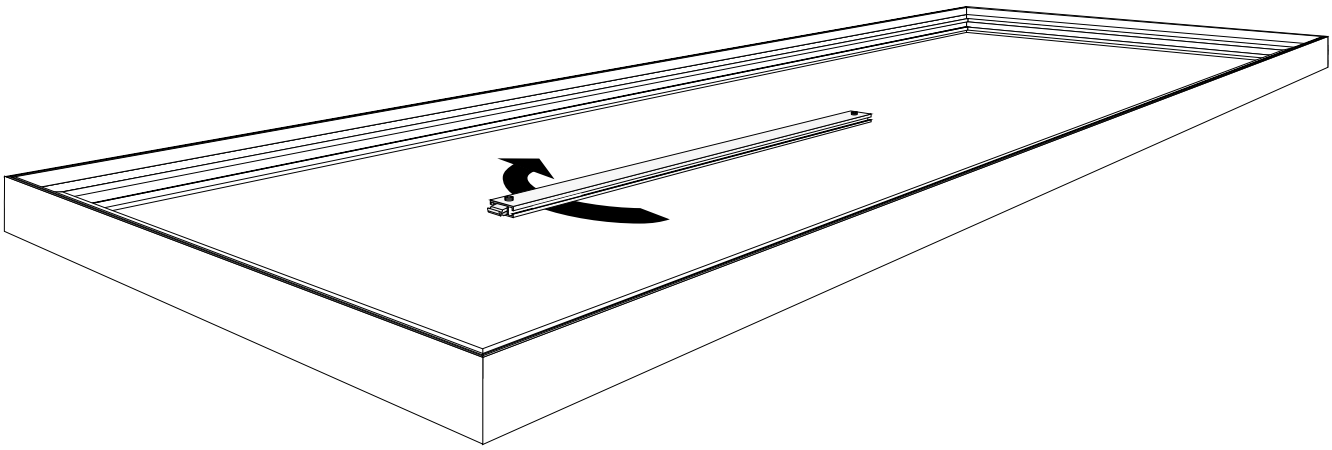

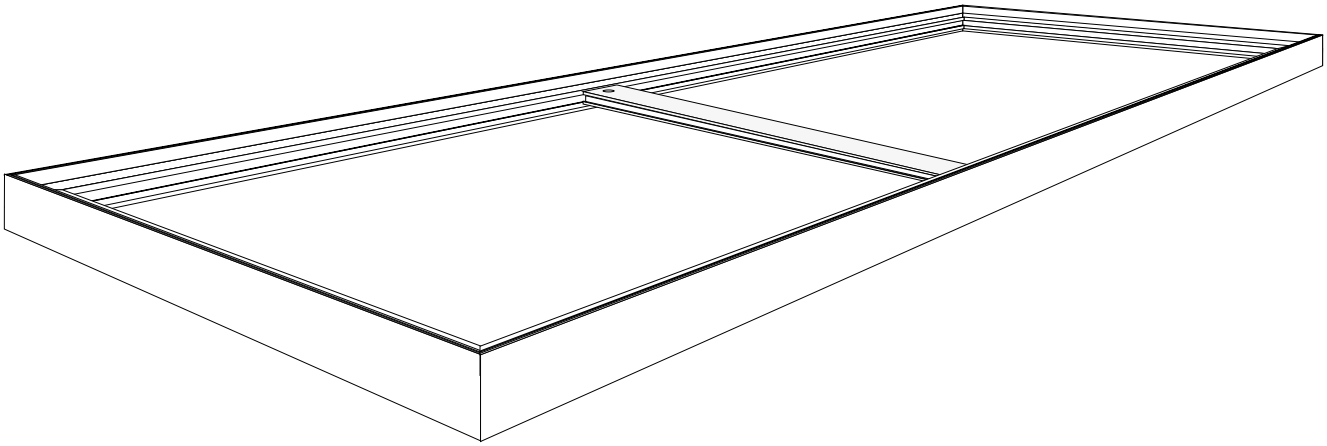

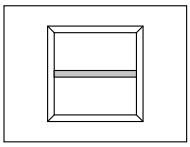
Option 1

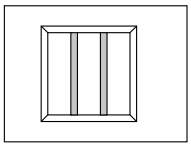
Option 2

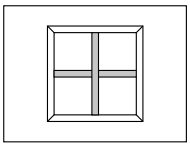
Option 3

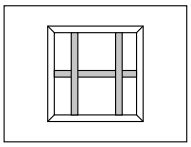
Option 4

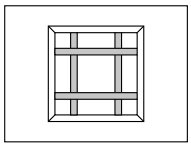
Option 5

OPTION CEILING MOUNT

Up facing frame is the Double 44

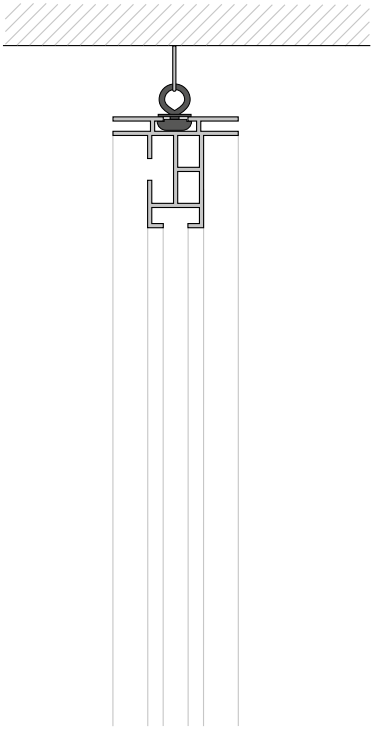

NF-04440

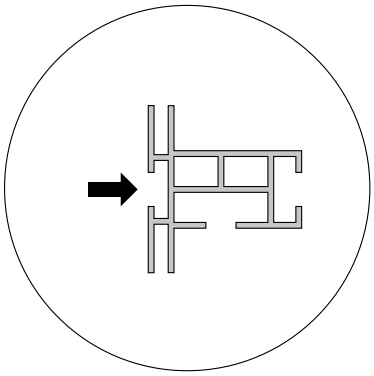

FK-0300

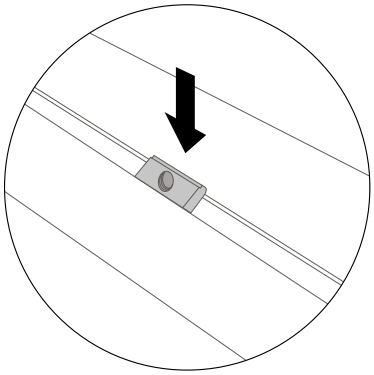

FK-0360

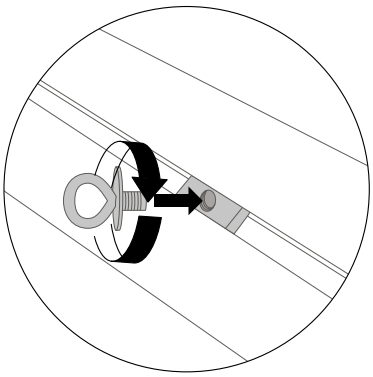

OPTION FOR FOOTPLATE

Down facing frame is the Double 44

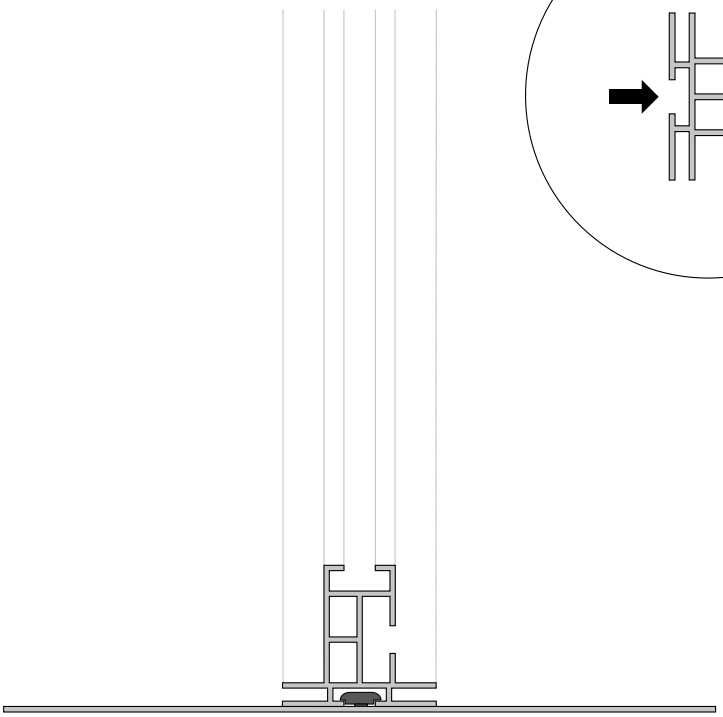

NF-04440

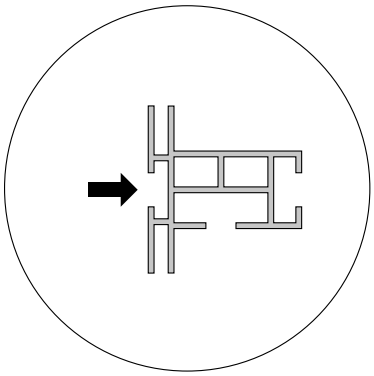

FK-0100 / FK-0105 / FK-0110

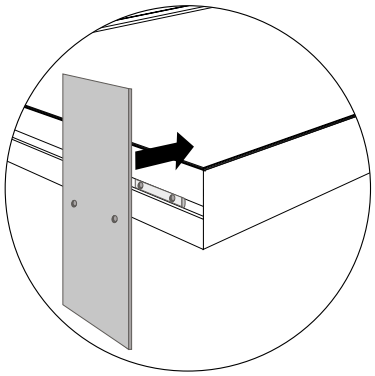

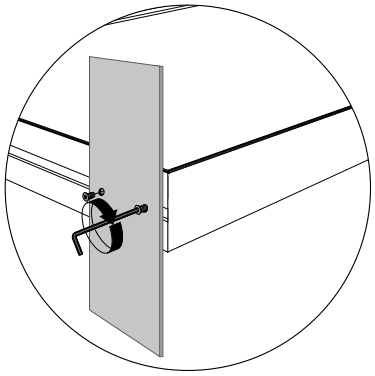

3

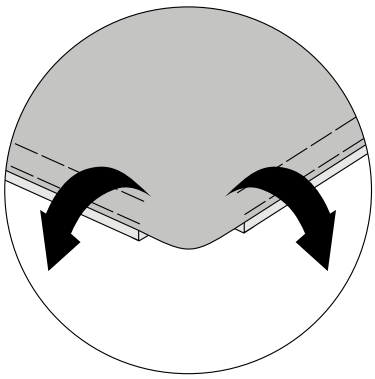

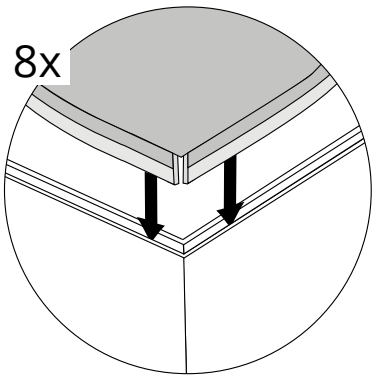

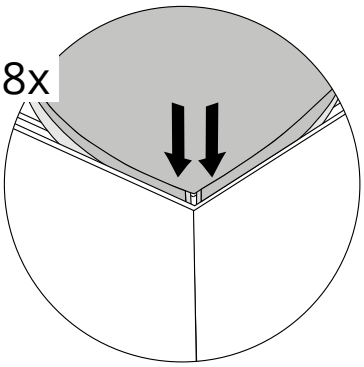

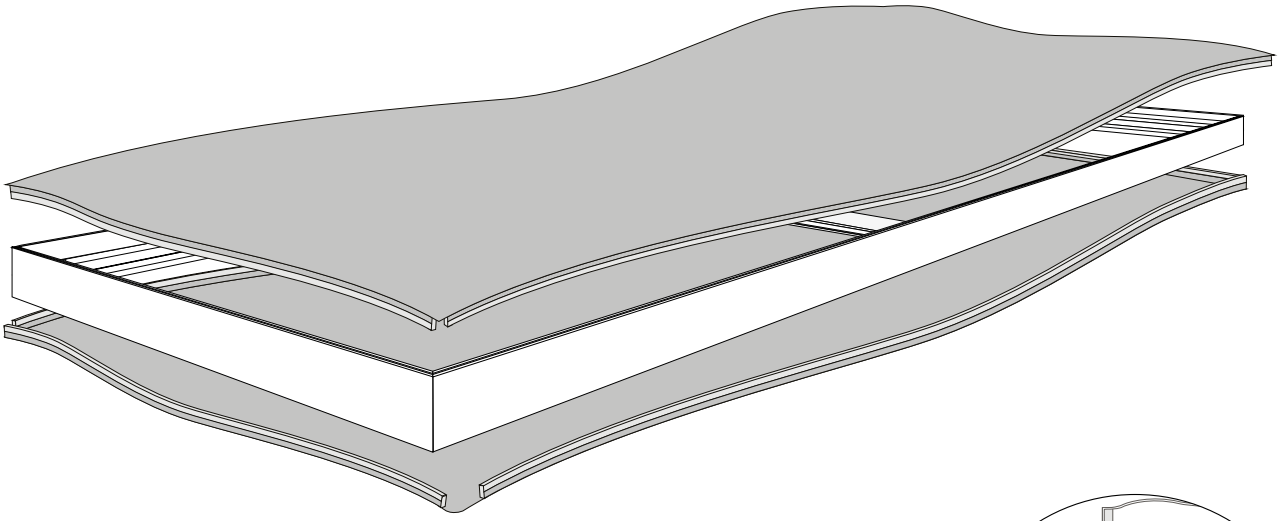

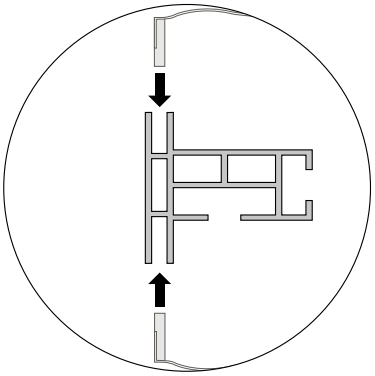

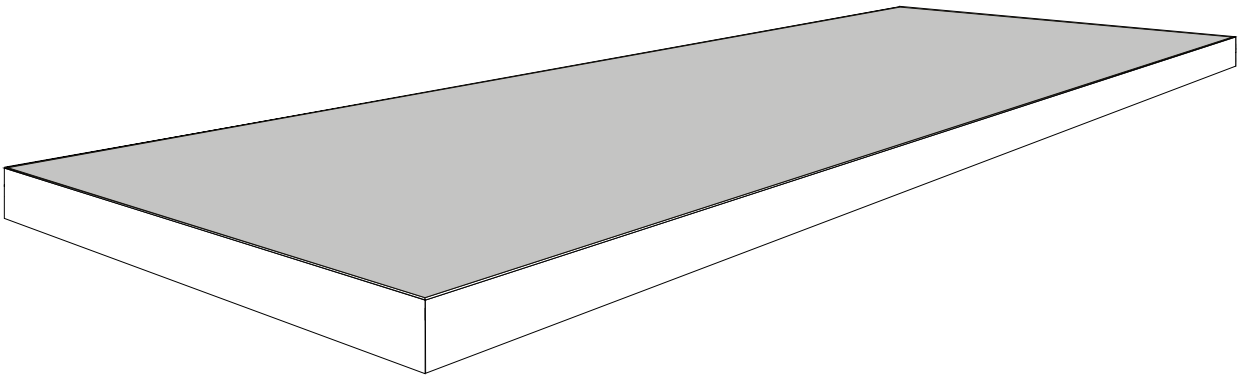

1

DOUBLE 44

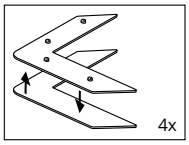

FK-0200

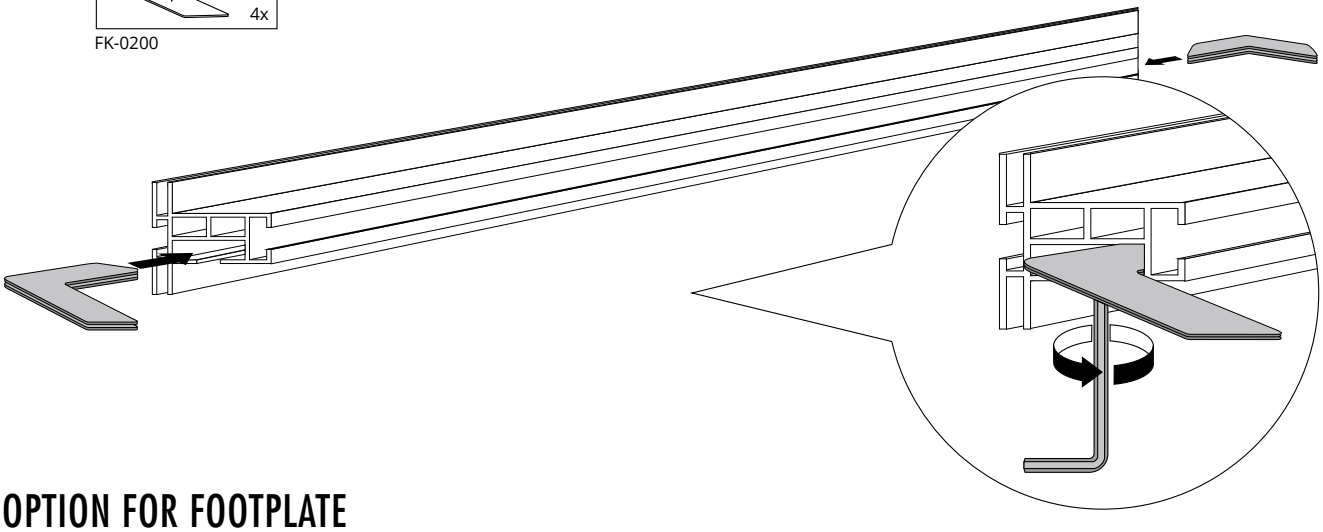

OPTION FOR FOOTPLATE

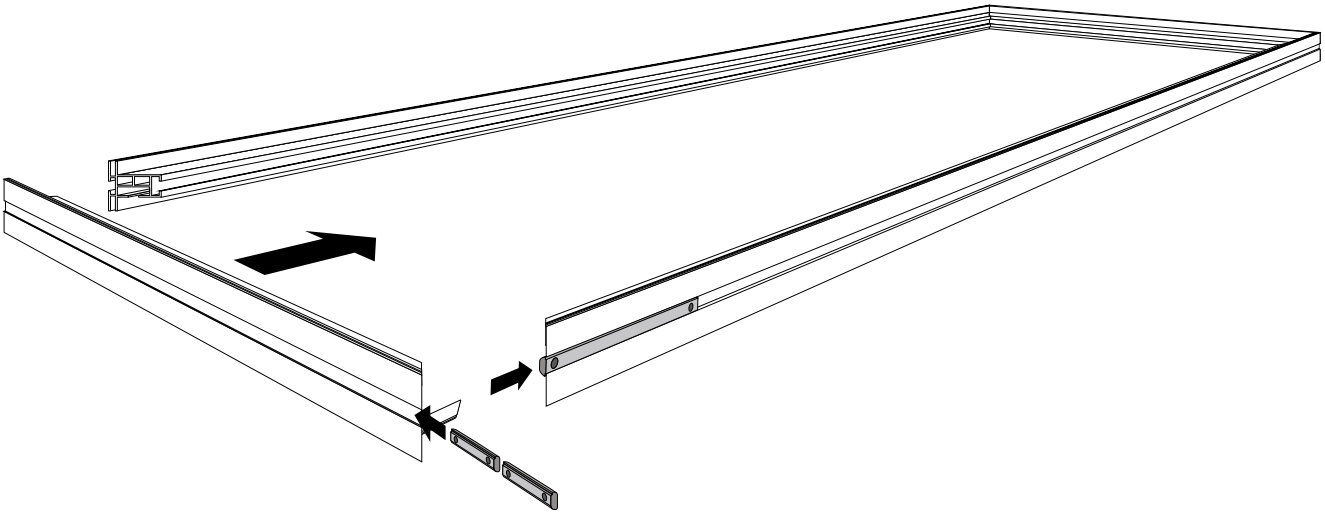

OPTION FOR EXTENSION

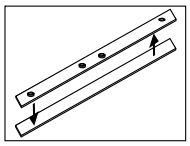

FK-0500

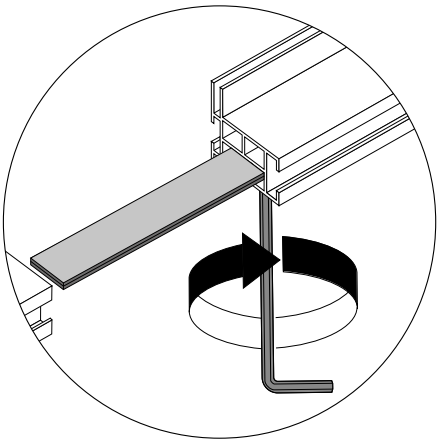

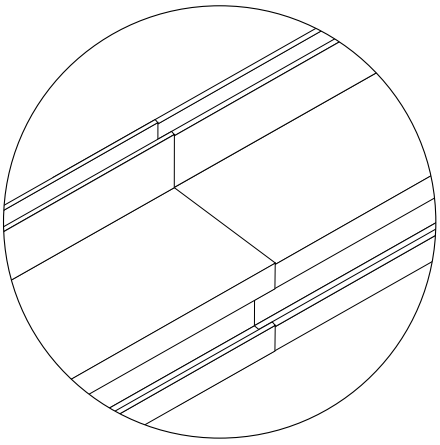

2

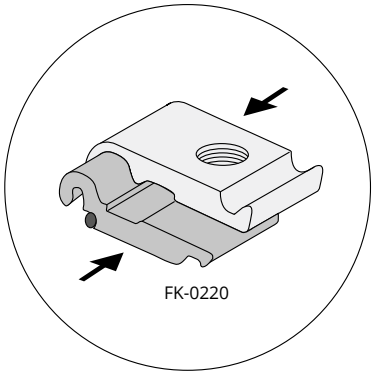

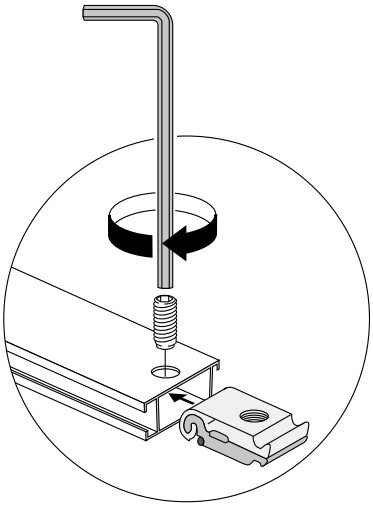

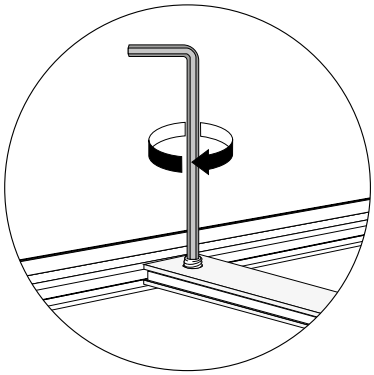

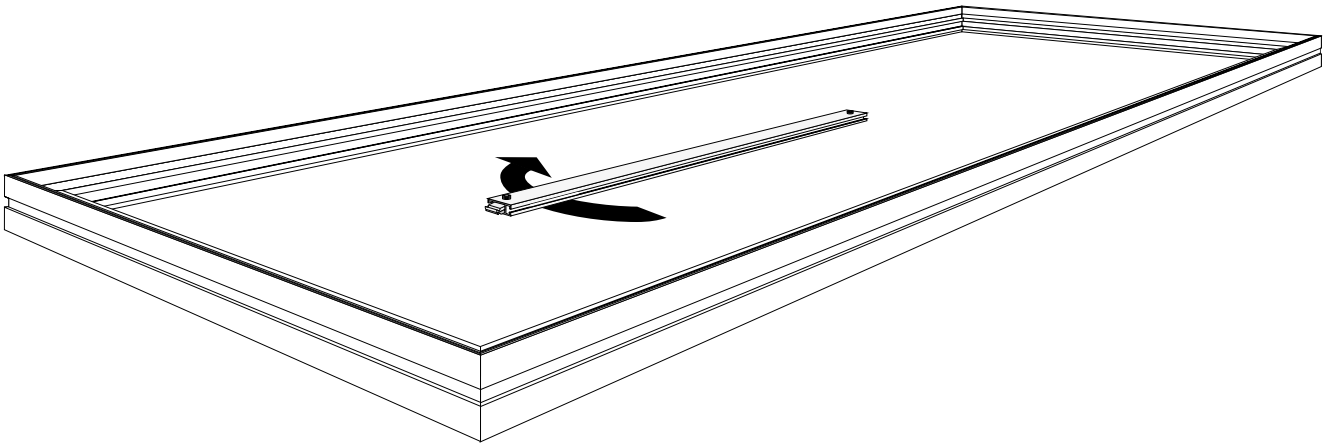

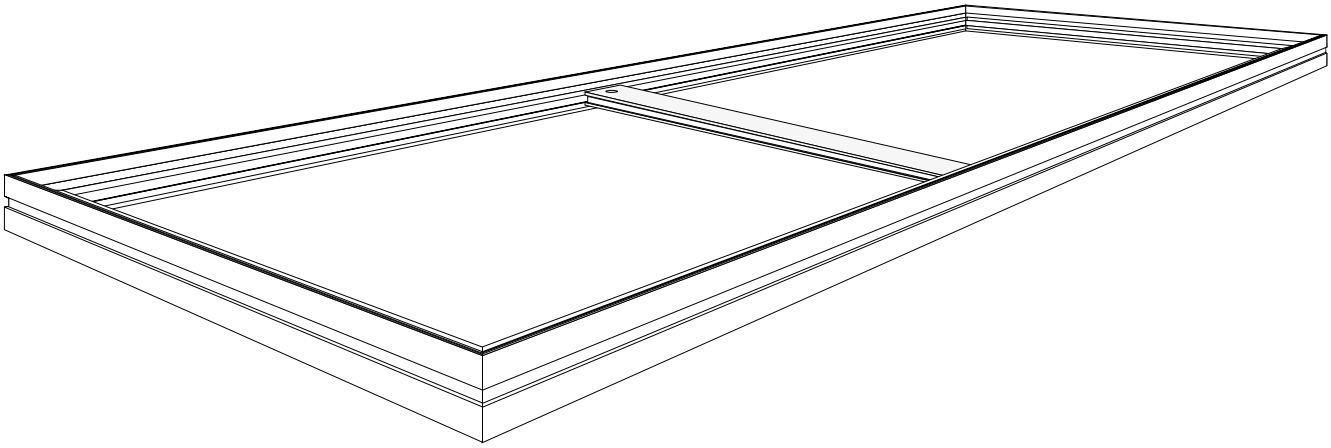

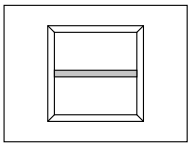
Option 1

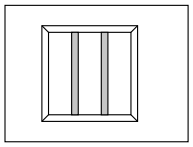
Option 2

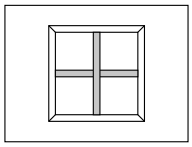
Option 3

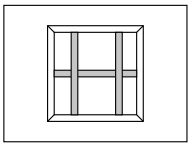
Option 4

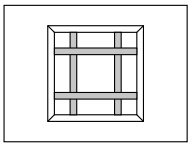
Option 5

OPTION CEILING MOUNT

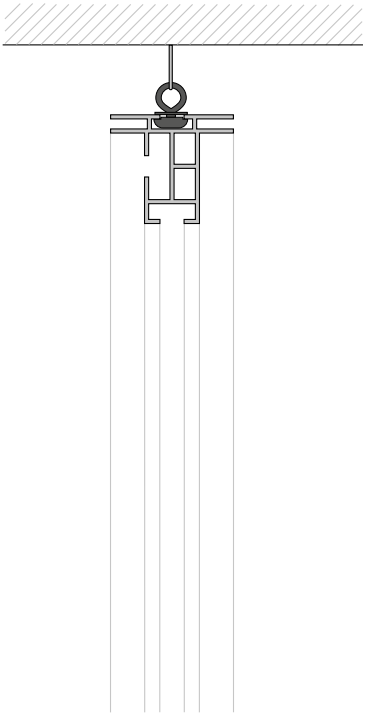

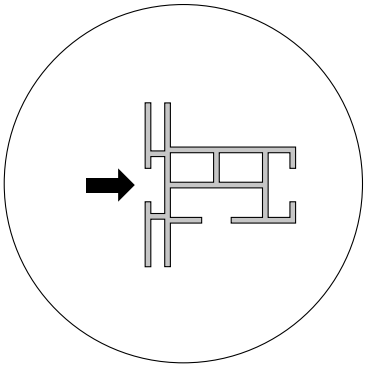

FK-0300

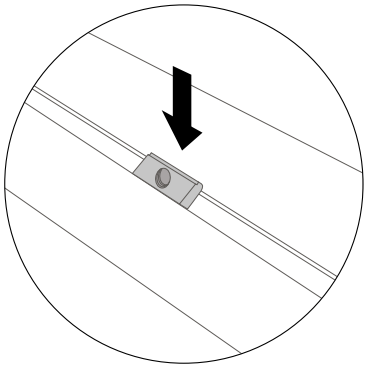

FK-0360

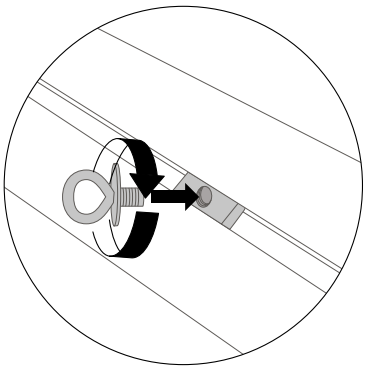

OPTION FOR FOOTPLATE

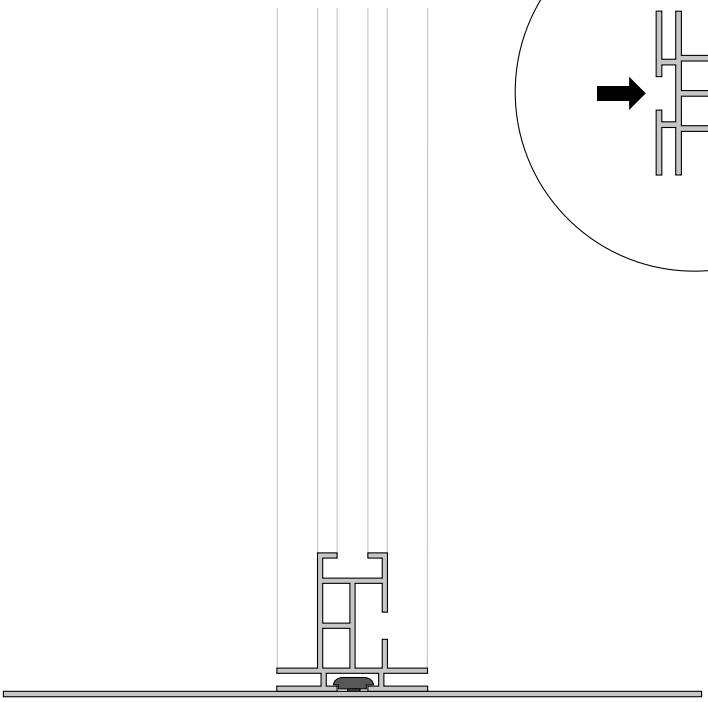

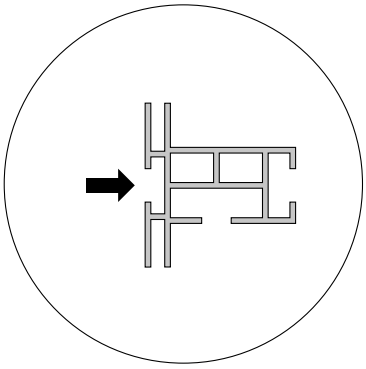

FK-0100 / FK-0105 / FK-0110 / FK-0120 / FK-0130

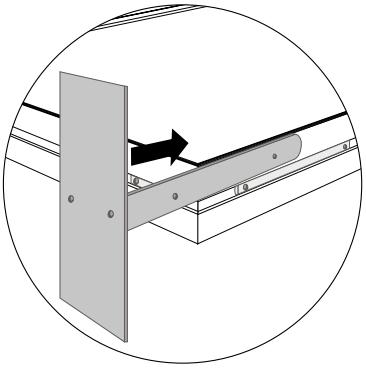

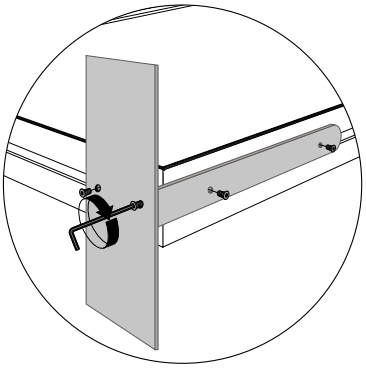
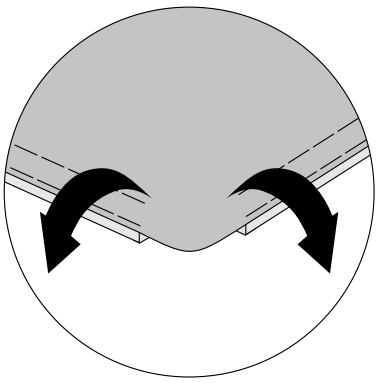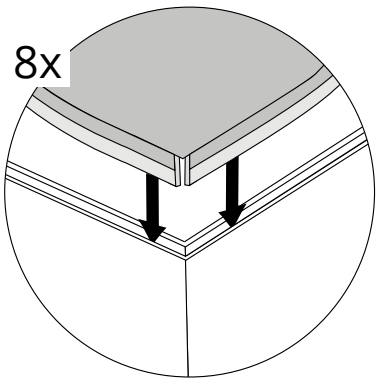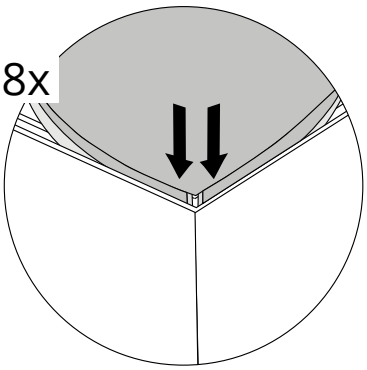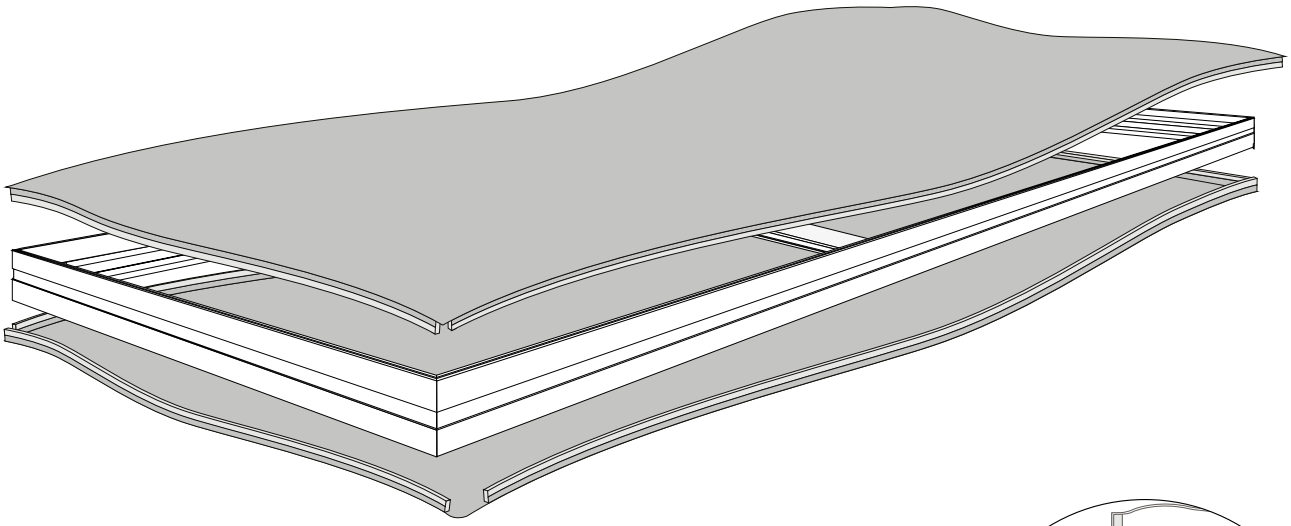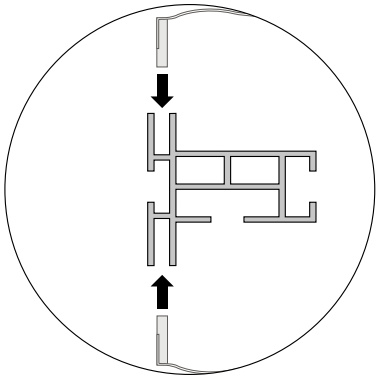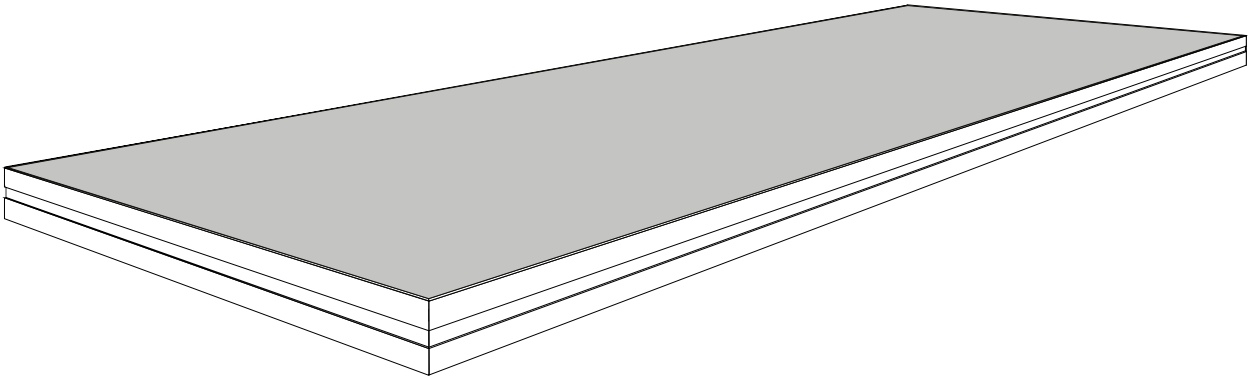
3